販売部品一覧表＜高枝鋏＞

★=メーカーでの修理推奨

超軽量伸縮式高枝鋏 ライトチョキズーム
150Z-3.0-5D

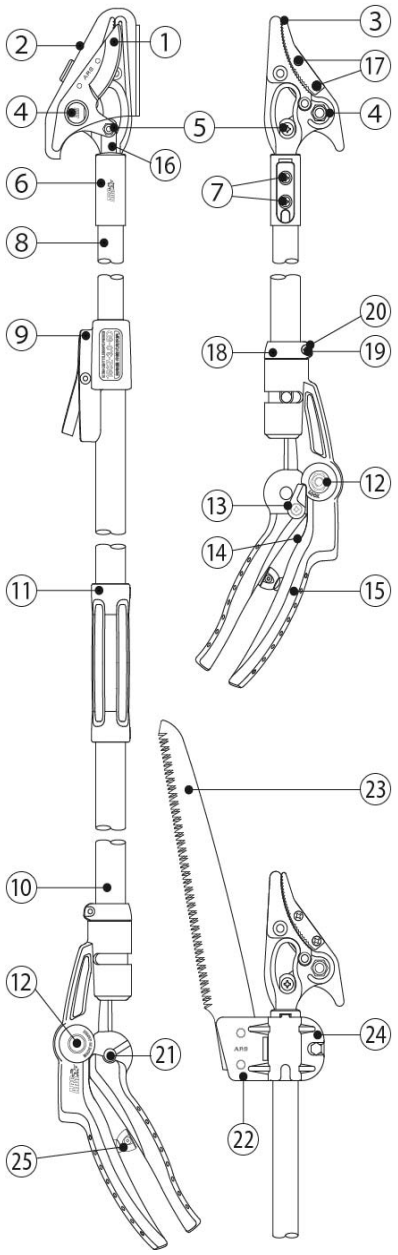

品番	★		部品名	内容	税抜価格	税込価格	品番
		1	替刃	999Z02・LZZ02・Z18付	¥2,650	¥2,915	150ZZ-1
		2	刃カバー		¥230	¥253	999Z18
		3	上刃ツカミ	999LC02付	¥170	¥187	999LC01
		4	刃センターネジ・ナット・皿バネ(M6)		¥230	¥253	999Z01
		5	フープ取付ネジ・ナット(M4)		¥120	¥132	999Z02
		6	パイプ先端具	999LZZ02	¥300	¥330	999LZZ01
		7	刃部固定ネジ(M4×8.5)	2個組	¥120	¥132	999LZZ02
		8	先パイプ		¥1,810	¥1,991	999Z05
	★	9	ズームレバー一式	グレー	¥980	¥1,078	999Z06
		10	元パイプ		¥1,230	¥1,353	999Z07
		11	中間グリップ	赤	¥230	¥253	999Z08
		12	グリップセンターネジ・ナット		¥230	¥253	999Z09
		13	グリップストッパー一式 ※	ストッパー:黒			999Z10
		13	グリップストッパー一式	ストッパー:赤	¥180	¥198	999GSR02
		14	グリップバネ		¥130	¥143	999ZZ18
		15	グリップ一式	赤	¥1,960	¥2,156	999Z11
	★	16	フープ一式	インナーケース/999Z16付	¥1,790	¥1,969	999Z12
		17	上刃ツカミ固定ネジ(M3) ※1	2個組	¥120	¥132	999LC02
		17	上刃ツカミ固定ネジ(M3)	2個組	¥120	¥132	999PCC02
		18	回転スリーブ一式	999Z14/Z15付	¥290	¥319	999Z13
		19	回転スリーブネジ(M3)		¥60	¥66	999Z14
		20	回転スリーブ固定スペーサー		¥60	¥66	999Z15
		21	タイコ		¥120	¥132	999Z16
		22	鋸一式(18cm)	999Z17付	オープン価格		ZZ-18S-KT-1
		23	鋸(18cm)	金具なし	オープン価格		ZZ-18S-1
		24	鋸取付金具		¥560	¥616	999Z17
		25	打合ゴム		¥110	¥121	999ZE06

※ グリップストッパー一式は仕様変更のため、
2020年9月末をもって従来部品の販売を終了しました。
今後は変更品「999GSR02」をご使用ください。

従来品と変更品は互換性がありますので、取り付け上の問題はございません。

※1 上刃ツカミ固定ネジ（M3）は、999LC02から同一部品である999PCC02に品番を統合しました。

アルスコーポレーション
2024/2/1更新