販売部品一覧表＜充電式剪定＞

コードレス充電式剪定鋏
EP-720

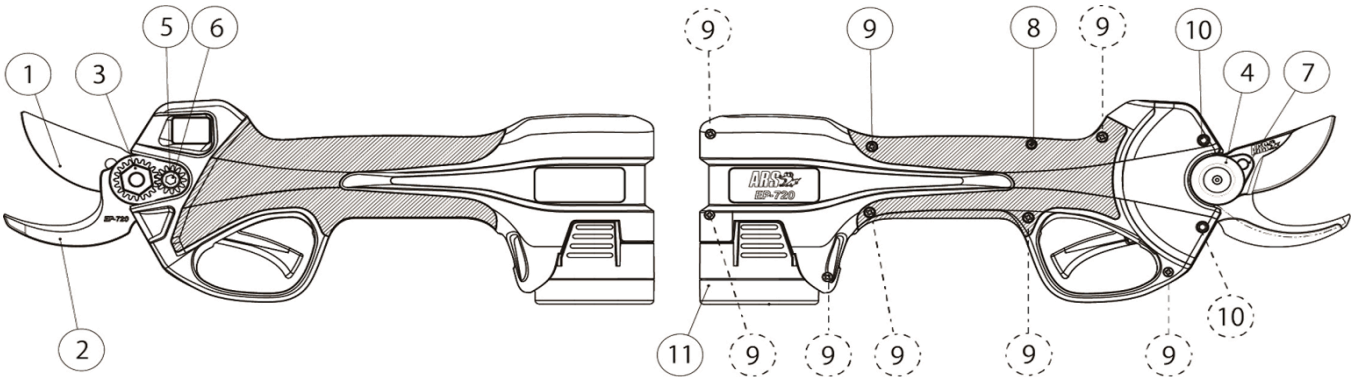

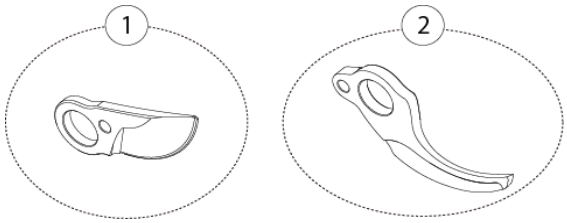

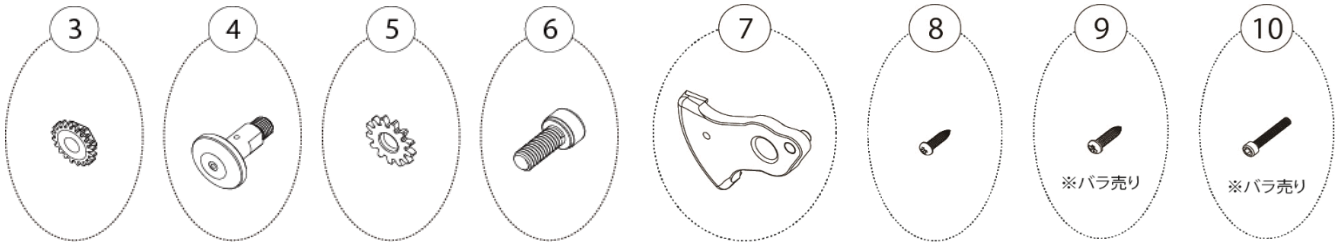

使用本数:8本　　使用本数:2本

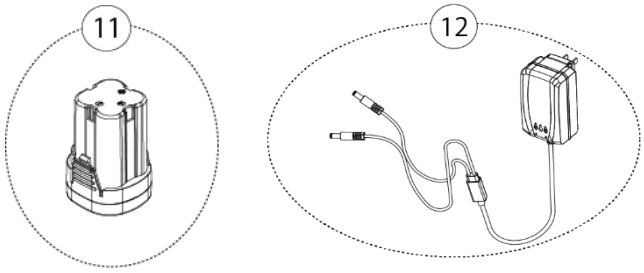

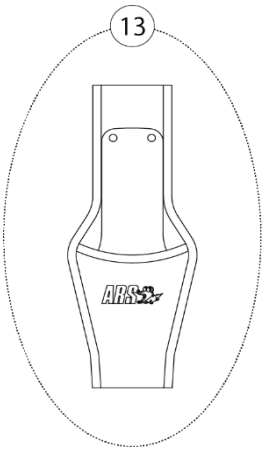

上記以外の部品交換につきましては、他の部品に比べて交換が難しく製品の破損に繋がる恐れがあるため、当社および当社の「修理認定店」での修理対応とさせていただいております。ご了承ください。

①②⑪⑫⑬の仕切価格は「製品価格表」をご確認ください。

部品名	内容	税抜価格	税込価格	品番
① 上刃		¥3,990	¥4,389	EP-720-1
② 下刃		¥5,040	¥5,544	EP-720-2
③ センターナット		¥790	¥869	999EP72001
④ センターネジ		¥1,890	¥2,079	999EP72002
⑤ 緩み止め座金		¥530	¥583	999EP72003
⑥ 緩み止め座金取付ボルト		¥110	¥121	999EP72004
⑦ ギヤ板		¥6,300	¥6,930	999EP72006
⑧ 本体取付ネジB		¥50	¥55	999EP72008
⑨ 本体取付ネジA	1個入り	¥50	¥55	999EP72009
⑩ 前カバー取付ネジ	1個入り	¥60	¥66	999EP72010
⑪ バッテリー		¥12,600	¥13,860	EP-16BA
⑫ 充電器		¥8,400	¥9,240	EP-16BC
⑬ ホルスター		¥3,150	¥3,465	EP-HS